FICHE ARTICLE / *Product data sheet* (F0228) 80Y0006900

Version C OUT DE CONTROLE

Version GEODE de l'Article / *Geode Part Version :*	C Engineering
Désignation anglaise / *English designation :*	SEALING CHECK FIXTURE
Type d'article / *Item type :*	Outillage de production - conception TM
Unité / *Unit :*	pièce
Article de configuration / *Configuration article :*	Non
Sujet à péremption / *Subject to cure date :*	Non
Type de composition / *Assembly type :*	component
Traitement thermique / *Heat treatment :*	--
Classement / *Classification :*	Catégorie 3 groupe 2
Protection globale / *Overall protection :*	Non
Durée limite de stockage (jours) / *Storage limit (days) :*	-1

MODIFICATIONS	INDICE
PROTECTION+MARQUAGE SUR REP.1-2-3-4-5-6+COFFRET+ETIQUETTE	A
PLAN ENTIEREMENT REDESSINE EN D.A.O. ANNULE ET REMPLACE	B
MEME NUMERO. MODIF. REP.3-4 ET 10. AJOUTER REP.13-14 ET 15	
REP 10 ET 15 ENS. SOUDE	C

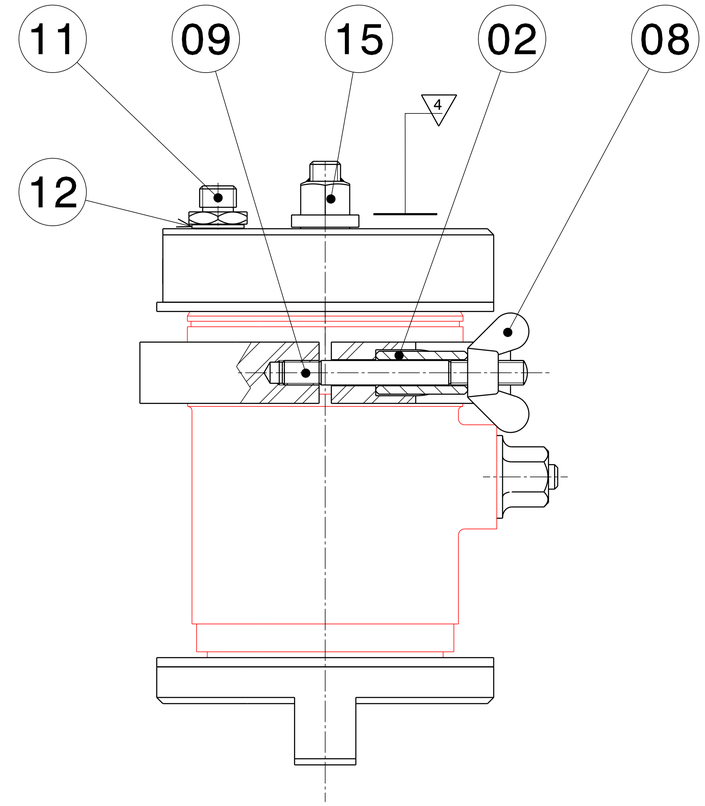

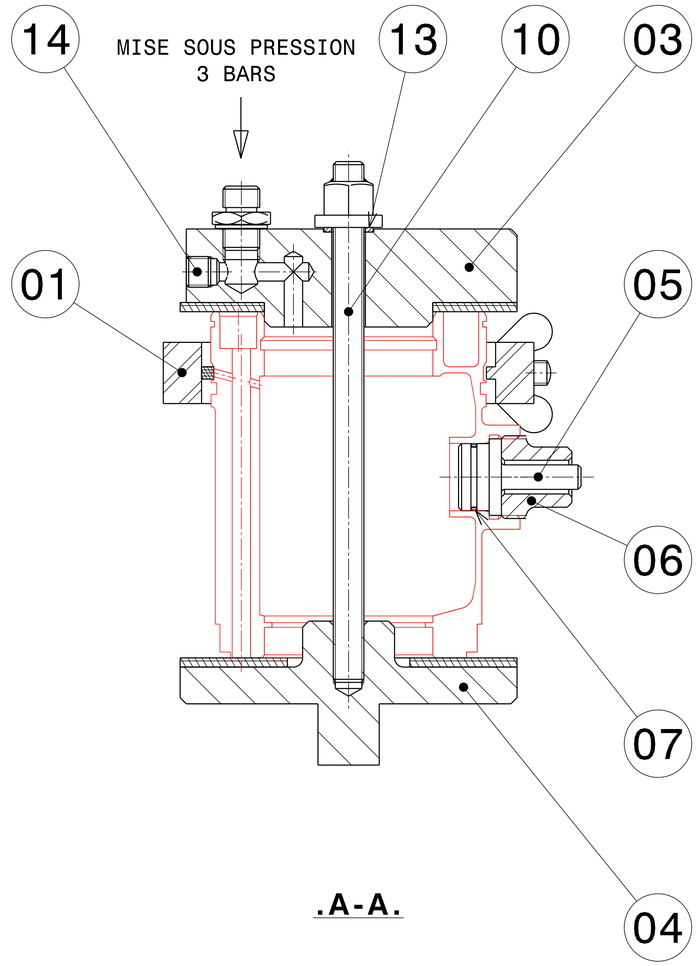

.A-A.

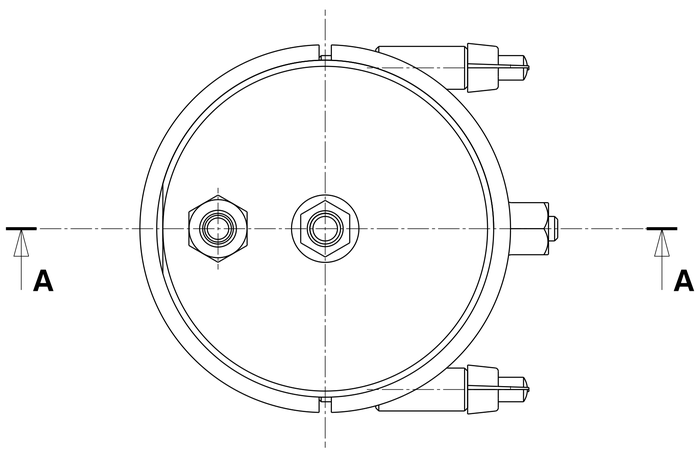

4 - MASSE DE L'OUTILLAGE : 3,85 Kg A GRAVER CARACTERE H:4

3 - S'UTILISE AUSSI POUR PALIER TURBINE LIBRE
N° 0 292 80 811 0

2 - PROCESS :
- METTRE EN PLACE LE COLLIER REP.1 SUR LE PALIER TURBINE LIBRE
- INSERER LE BOUCHON REP.5 ET LE MAINTENIR A L'AIDE DE LA VIS REP.6
- POSITIONNER L'ENSEMBLE SUR LE COUVERCLE REP.4
- METTRE EN PLACE LE FLASQUE REP.3 ET SERRER L'ECROU REP.15
- METTRE SOUS PRESSION ET CONTROLER L'ETANCHEITE

1 - FONCTION : CONTROLER L'ETANCHEITE DU PALIER TURBINE LIBRE

PL	REP	QUANT	DESIGNATION	MATIERE	Observations
.	51	1	ETIQUETTE D'IDENTIFICATION	TM	881 5 099 808
.	50	1	COFFRET STANDARD	LHOTELLIER	LSX 20-644-301
.	.	.	OU	TM	967 850 017 0
.	.	.	.	.	.
.	.	.	.	.	.
.	.	.	.	.	.
.	.	.	.	.	.
.	.	.	.	.	.
.	15	1	ECROU A EMBASE M10	NLM	07240-10
.	14	1	BOUCHON FILETE 1/8	LEGRIS	0205 10 00
.	13	1	JOINT CIRCULAIRE, TYPE A Ø11	STD	.
.	12	1	JOINT PLAT ALUMINIUM	TM	9752012044
.	11	1	MAMELON DOUBLE	TM	9770 08 00 34
.	10	1	TIGE FILETEE M10 LG.170	STD	SANS DESSIN
.	09	2	GOUJON M8 LG.80	NLM	07020-408
.	08	2	ECROU A OREILLES M8	STD	.
.	07	1	JOINT TORIQUE Ø19xØ1,5	LJF	119101
2	06	1	VIS	25 CD 4	R.900-1050 MPa
2	05	1	BOUCHON	25 CD 4	R.900-1050 MPa
2	04	1	COUVERCLE	VOIR DETAIL	ENS. COLLE
2	03	1	FLASQUE	VOIR DETAIL	ENS. COLLE
2	02	2	ENTRETOISE	25 CD 4	R.900-1050 MPa
2	01	1	COLLIER	VOIR DETAIL	ENS. COLLE

REP	DESIGNATION	OBSERVATIONS
.	.	.
.	.	.
.	.	.
.	.	.

COTES ET CRITERES REPERES : ⊖

A TRANSCRIRE SUR "LE CERTIFICAT DE CONFORMITE"

Plan dessiné à l'aide du logiciel CATIA V5

DESSINE PAR: CEMA-DUV
LE: 19-01-05

VERIFIE PAR: CABANNES

INTERPRETATION DES DESSINS SELON:
INTERPRETATION OF DRAWINGS AS PER: ST2100

MACHINE / ENGINE: ARRIEL

DESIGNATION PIECE / DESCRIPTION: PALIER TURBINE LIBRE

N° PIECE / PART NUMBER: 0 292 80 894 0

DESIGNATION OUTILLAGE
OUT. CONTROLE ETANCHEITE

TOOL NAME
.

CE DESSIN EST LA PROPRIETE DE LA SOCIETE TURBOMECA, IL NE PEUT ETRE COMMUNIQUE OU REPRODUIT SANS SON AUTORISATION

THIS DRAWING IS THE PROPERTY OF TM AND MAY NOT BE COPIED OR COMMUNICATED WITHOUT EXPRESS AUTHORIZATION

ECHELLE / SCALE: 1:1

Turbomeca Groupe SAFRAN

CODE FABRICANT F0228 / MANUFACTURER CODE :

FORMAT / SIZE: A1

80Y 00 069 00

PLANCHE / SHEET: 1/2

		DATE:
		DATE:
		DATE:
		DATE:
		DATE:
C	DAMESTOY	DATE: 17/06/2005
B	CABANNES	DATE: 19-01-2005
A	BRU	DATE: ..-04-1993
	GABARRA	DATE: 05-12-1983

MODIFICATIONS	INDICE
AJOUTE TRAITEMENT+ MARQUAGE	A

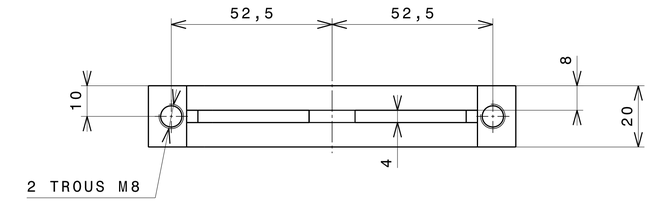

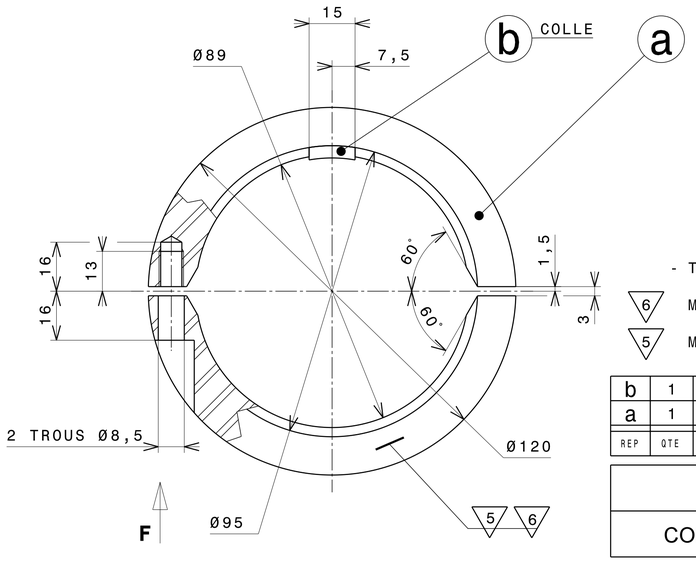

VUE F

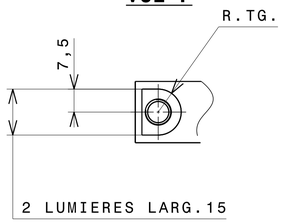

- TRAITEMENT : ANODISATION NOIRE

6 MARQUER N° DU REPERE CARACTERES HAUTEUR 2mm

5 MARQUER N° INDIVIDUEL + INDICE CARACTERES HAUTEUR 4mm

REP	QTE	DESIGNATION	MATIERE	DIMENSIONS
b	1	TAMPON	CAOUTCHOUC	Ø89x15x4
a	1	RONDELLE	2017 A	Ø120x20

		USINAGE 1,6	ECHELLE 1:1	CEMA-DUV 19-01-05
COLLIER	ENS. COLLE VOIR TABLEAU	80Y 00 069 01		INDICE A

MODIFICATIONS	INDICE
AJOUTE PROTECTION + MARQUAGE	A
Ø92 DEVIENT Ø110. COTE 20 DEVIENT 32. DEPLACER TROU M12 A 35 DE L'AXE. AJOUTER 2 TROUS Ø6, 1 TROU G1/8 ET 1 PLAT A 53 DE L'AXE.	B

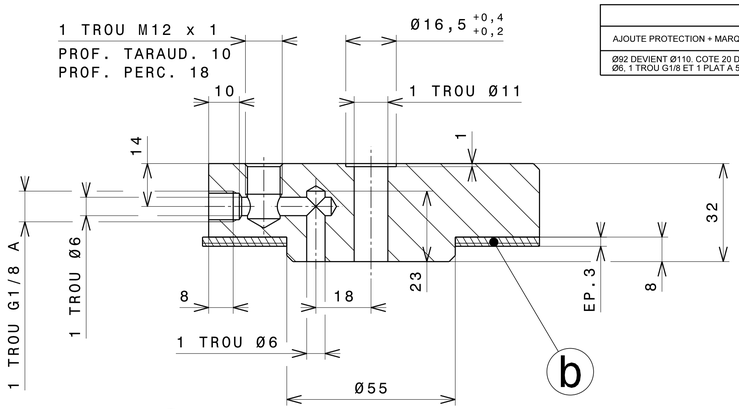

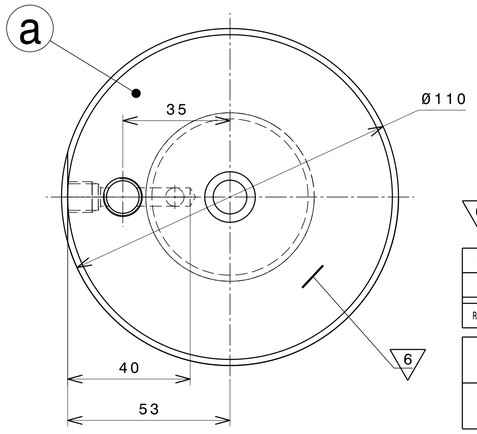

- CHANFREINS NON-COTES : 2x45°

- PROTECTION : BRUNI-HUILE

6 MARQUER N° DU REPERE CARACTERES HAUTEUR 2mm

REP	QTE	DESIGNATION	MATIERE	DIMENSIONS
b	1	RONDELLE	CAOUTCHOUC	Ø110xØ55xEP.3
a	1	CORPS	25 CD 4	Ø110x32

		USINAGE 3,2	ECHELLE 1:1	CEMA-DUV 19-01-05
FLASQUE	ENS. COLLE VOIR TABLEAU	80Y 00 069 03		INDICE B

MODIFICATIONS	INDICE
AJOUTE PROTECTION + MARQUAGE	A
Ø90 DEVIENT Ø110. COTE 42 DEVIENT 47. SUPPRIMER SIX PAN. AJOUTER TENON LARG.20.	B

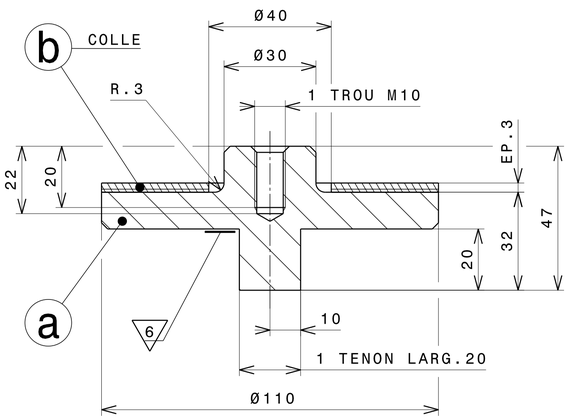

- CHANFREINS NON-COTES : 2x45°

- PROTECTION : BRUNI-HUILE

6 MARQUER N° DU REPERE CARACTERES HAUTEUR 2mm

REP	QTE	DESIGNATION	MATIERE	DIMENSIONS
b	1	RONDELLE	CAOUTCHOUC	Ø110xØ40xEP.3
a	1	CORPS	25 CD 4	Ø110x47

		USINAGE 3,2	ECHELLE 1:1	CEMA-DUV 19-01-05
COUVERCLE	ENS. COLLE VOIR TABLEAU	80Y 00 069 04		INDICE B

MODIFICATIONS	INDICE
AJOUTE PROTECTION + MARQUAGE	A

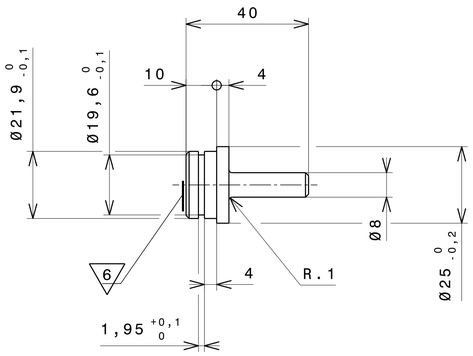

- CHANFREINS NON-COTES : 2x45°

- PROTECTION : BRUNI-HUILE

6 MARQUER N° DU REPERE CARACTERES HAUTEUR 2mm

		USINAGE 1,6	ECHELLE 1:1	CEMA-DUV 19-01-05
BOUCHON	25 CD 4 R.900-1050 MPa	80Y 00 069 05		INDICE A

MODIFICATIONS	INDICE
AJOUTE PROTECTION + MARQUAGE	A

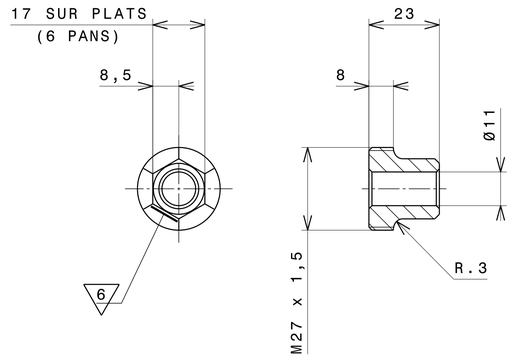

- CHANFREINS NON-COTES : 2x45°

- PROTECTION : BRUNI-HUILE

6 MARQUER N° DU REPERE CARACTERES HAUTEUR 2mm

		USINAGE 3,2	ECHELLE 1:1	CEMA-DUV 19-01-05
VIS	25 CD 4 R.900-1050 MPa	80Y 00 069 06		INDICE A

MODIFICATIONS	INDICE
AJOUTE PROTECTION + MARQUAGE	A

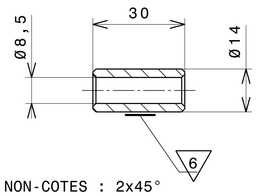

- CHANFREINS NON-COTES : 2x45°

- PROTECTION : BRUNI-HUILE

6 MARQUER N° DU REPERE CARACTERES HAUTEUR 2mm

		USINAGE 3,2	ECHELLE 1:1	CEMA-DUV 19-01-05
ENTRETOISE	25 CD 4 R.900-1050 MPa	80Y 00 069 02		INDICE A

Plan dessiné à l'aide du logiciel CATIA V5

DESSINE PAR: CEMA-DUV LE: 19-01-05	VERIFIE PAR: CABANNES	INTERPRETATION DES DESSINS SELON: INTERPRETATION OF DRAWINGS AS PER: ST2100
MACHINE / ENGINE: ARRIEL	DESIGNATION PIECE / DESCRIPTION: PALIER TURBINE LIBRE	N° PIECE / PART NUMBER: 0 292 80 894 0

DESIGNATION OUTILLAGE
OUT. CONTROLE ETANCHEITE

TOOL NAME
.

CE DESSIN EST LA PROPRIETE DE LA SOCIETE TURBOMECA, IL NE PEUT ETRE COMMUNIQUE OU REPRODUIT SANS SON AUTORISATION

THIS DRAWING IS THE PROPERTY OF TM AND MAY NOT BE COPIED OR COMMUNICATED WITHOUT EXPRESS AUTHORIZATION

ECHELLE SCALE: .

Turbomeca Groupe SAFRAN

CODE FABRICANT F0228 / MANUFACTURER CODE :

FORMAT SIZE: A1

80Y 00 069 00

PLANCHE SHEET: 2